TEX系列传感器
直线位移传感器，带球眼接头，工作量程可达300mm
防护等级IP54

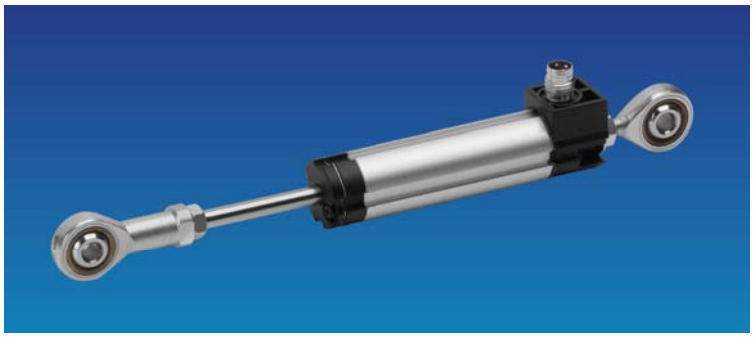

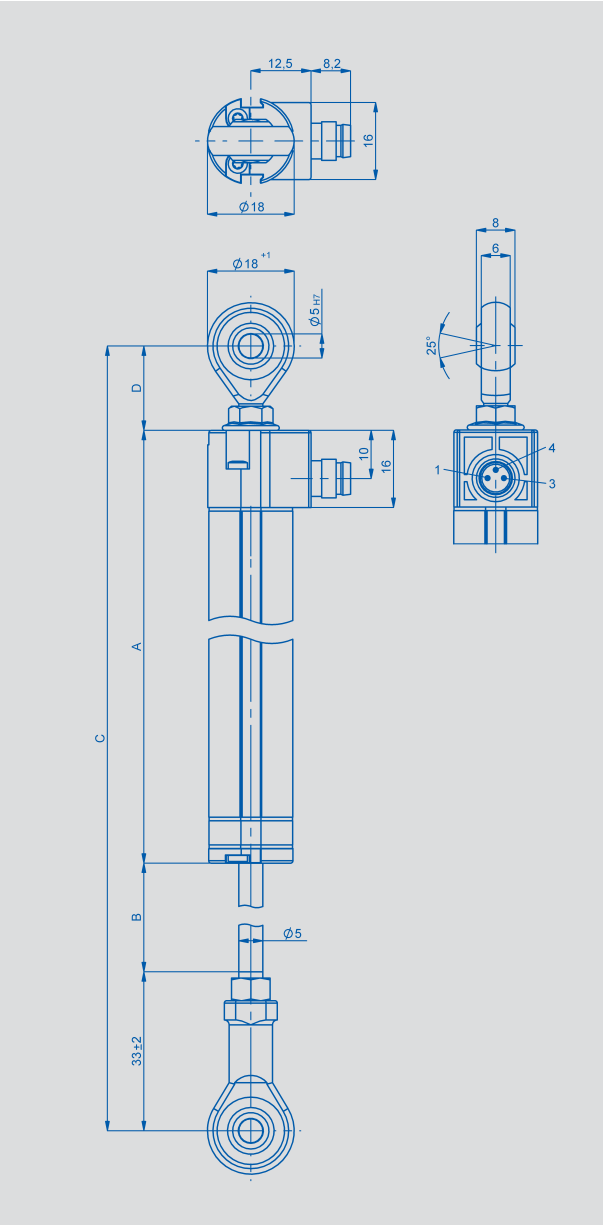

特点:

- 体积小巧
- 防护等级IP54
- 球眼接头，可大角度(±12.5°)自由运动
- 寿命高达1亿次运动
  (取决于应用场合)
- 分辨率优于 0.01 mm
- 线性优异，达±0.05%
- 机械接口可按客户要求订制
- 可在各种不利环境下使用
  (潮湿、油污、灰尘)
- 电缆及插头连接方式可选

高防护等级及精巧的尺寸共同组成了这款成本低廉的线性传感器。

传感器采用易于安装的万向球铰连接头，因而非常适于行走机械场合应用。另外，可以提供短尺寸球铰连轴器。

可选水平或垂直方向的电缆或插头连接，让客户具有更大的灵活性。

其它类型的传感器，如带/不带复位弹簧、安装卡子，传感器一端带直出电缆或带法兰接头等参见有关资料。

说明	
外　壳	阳极氧化铝
安　装	见图
拉　杆	不锈钢材料可旋转
轴　承	密封轴承
电阻元件	导电塑料
滑刷组件	贵金属多触点滑刷，带弹性阻尼
电子器件	3针圆接头M8x1 3芯屏蔽电缆，长2米

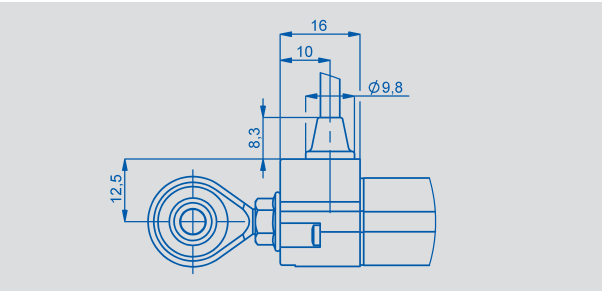

型号定义	TEX 0010	TEX 0025	TEX 0050	TEX 0075	TEX 0100	TEX 0125*	TEX 0150	TEX 0175*	TEX 0200	TEX 0250	TEX 0300	
电气参数												单位
工作量程	10	25	50	75	100	125	150	175	200	250	300	mm
电气行程	12	27	52	77	102	130	155	180	205	255	305	mm
标准阻值	1	1	2	3	4	5	6	7	8	10	12	K
阻值公差	20											±%
独立线性度	0.25	0.2	0.1	0.1	0.1	0.05	0.05	0.05	0.05	0.05	0.05	±%
可重复性	0.01											mm
滑刷工作电流	⩽ 1											μA
致故障时滑刷最大电流	10											mA
允许最大工作电压	42											V
工作电压输出率的温度系数	通常 5											ppm/K
绝缘阻抗 (500 VDC,1 bar, 2 s)	⩾ 10											M
绝缘强度(50 Hz, 2 s,1 bar, 500 VAC)	⩽ 100											μA
机械参数												
长度(尺寸A)	63	78	103	128	153	194	219	244	269	319	369	±2mm
机械行程(尺寸B)	14	29	54	79	104	132	157	182	207	257	307	±2mm
绞接头间的最短距离 (尺寸 C,尺寸D=17.5mm)	113.5	128.5	153.5	178.5	203.5	244.5	269.5	294.5	319.5	369.5	419.5	±2mm
绞接头间的最短距离 (尺寸 C,尺寸D=24.5mm)	120.5	135.5	160.5	185.5	215.5	251.5	276.5	301.5	326.5	376.5	426.5	±2mm
工作受力												
水平	⩽3.0											N
环境参数												
工作温度范围	-40 ...+85(-40...+100可选)											C
抗振动指标	5...2000											Hz
	A_{max} = 0.75											mm
	a_{max} = 20											g
抗冲击指标	50											g
	6											ms
寿命	通常>100 x 10^6											次
运行速度	10											m/s最大
防护等级	IP 54 DIN 40500 / IEC529											

*表示可特殊定制

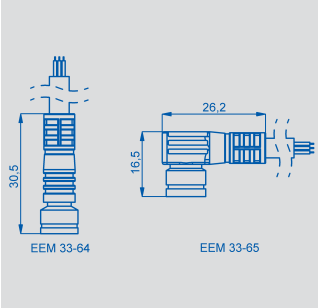

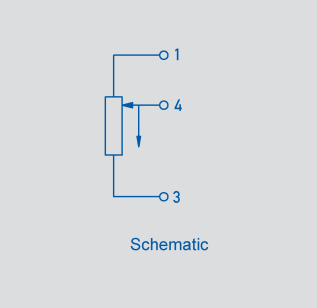

输出接头 编号101	电缆 编号202,205	接头（带电缆） EEM 33-64,EEM 33-65
管脚1	棕色	棕色
管脚4	白色	黑色
管脚3	绿色	蓝色

订购规格说明

T E X 0 1 5 0 4 1 5 0 0 2 2 0 2

系列

工作量程范围
0010至0300毫米
可以按长度订制

防护等级
4: 单端拉杆，IP54

机械连动杆 x1x
1: 传感器单端拉杆带M5接头

机械结构
3：球眼绞接头
5: 球眼绞接头（超短型）

电气指标
002: 独立线性度0.05%至0.25%

电气连接
101: 3 针圆形接头 M 8x1 径向输出
202: NT 标准电缆 2 米径向输出
205: NT 标准电缆 5 米径向输出

推荐辅件

- 接头M8x1，2米电缆
  EEM 36-64，IP67
  产品编号：005617
- 弯角接头M8x1，2米电缆
  EEM 36-65, IP67
  产品编号：005618

可订制带接头的增长电缆
过程控制显示器MAP
信号转换器，MUP.../MUK...用于标准信号输出

重要提示

在数据表中所列的线性度、使用寿命、微线性度、抗外干扰阻值和分压形式的温度系数等数值，是传感器工作在以运算放大器作为电压输出器输出电压给滑刷，且滑刷上不带负载（Ie≤1μA）的条件得出的。

如有更改，恕不另行通知。